KAAGAARD

Model 380

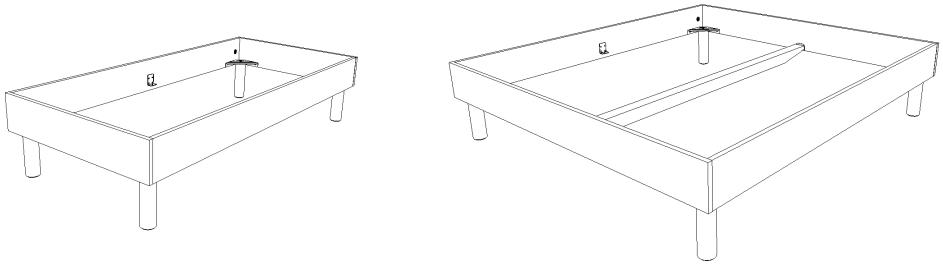

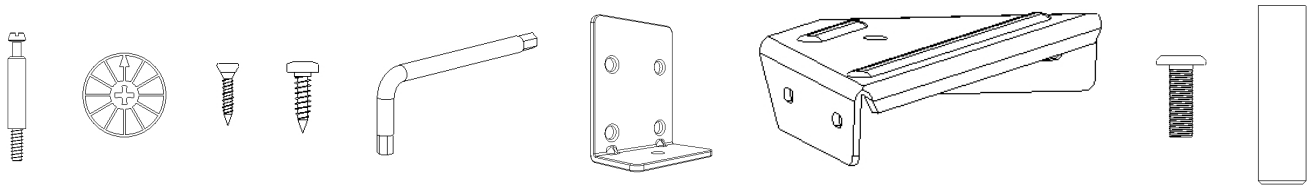

A B C D E F G H I

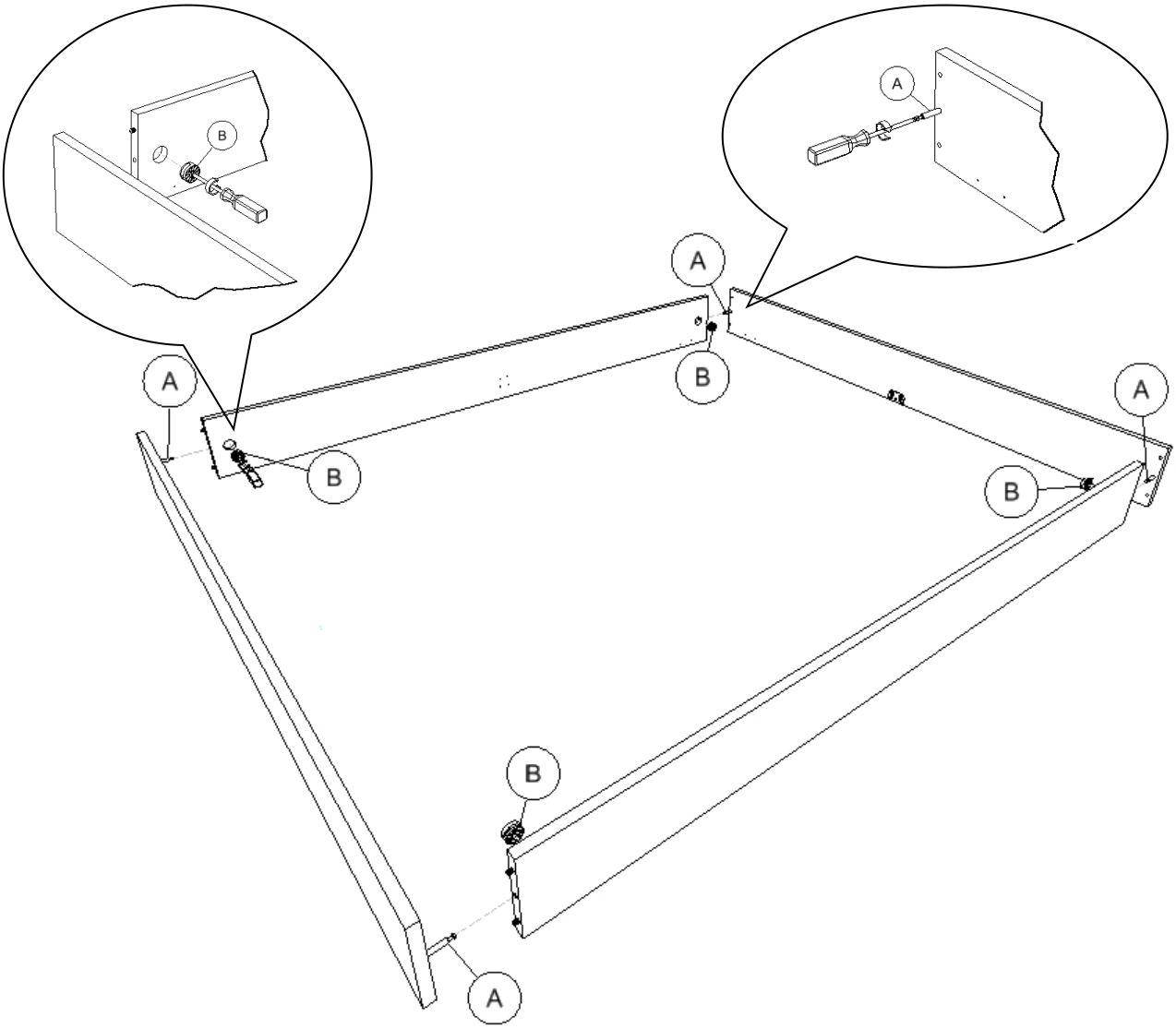

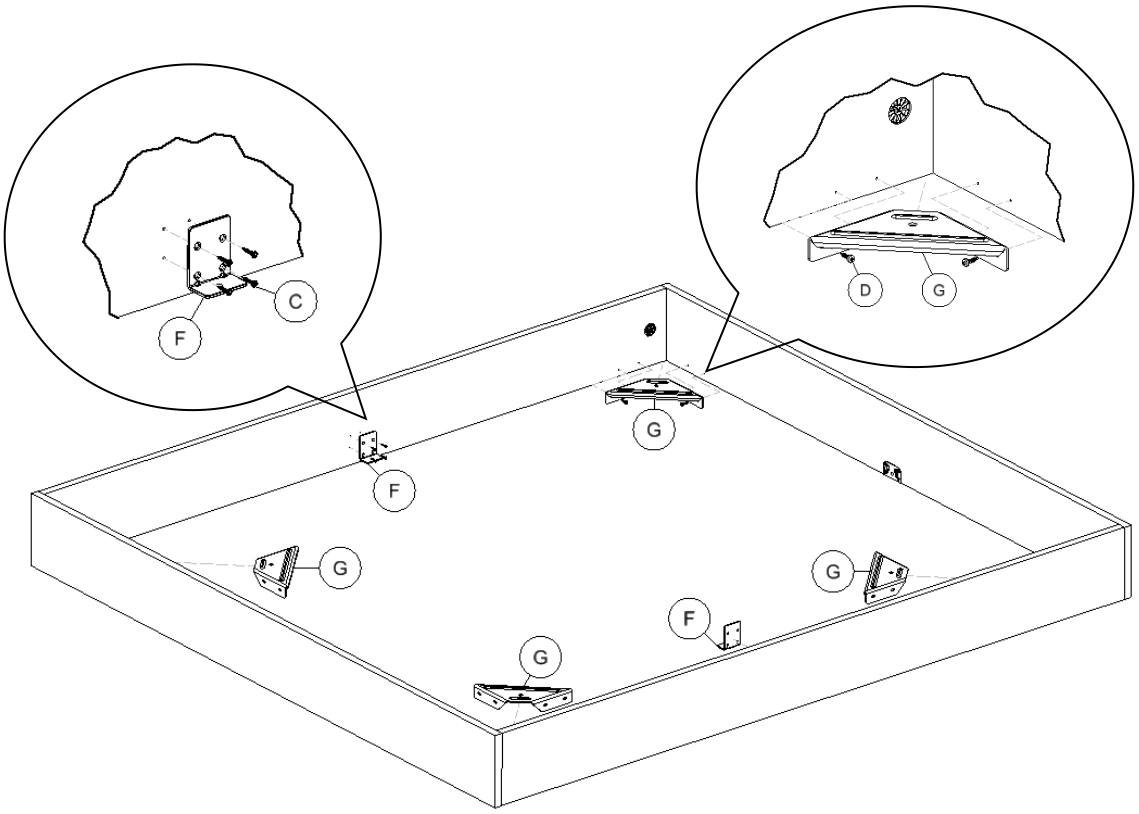
C
F
D
G
G
F
G
G
F
G

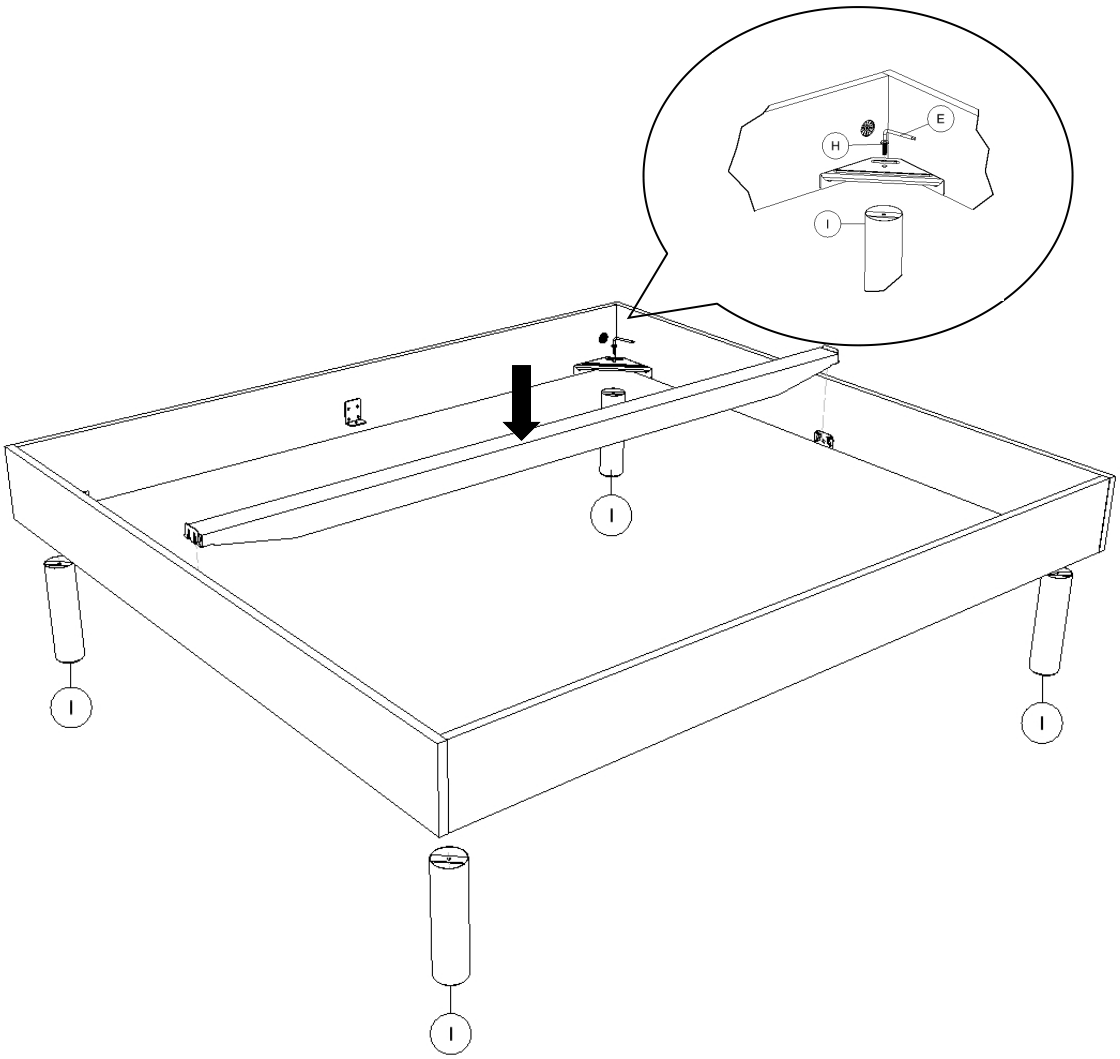
E
H
I
I
I
I
I